ОПРОСНЫЙ ЛИСТ

Ролик дефлекторный

ЗАКАЗЧИК

ОРГАНИЗАЦИЯ: _____

КОНТАКНОЕ ЛИЦО (ФИО): _____

ДОЛЖНОСТЬ: _____ ТЕЛЕФОН: _____

ПОДПИСЬ: _____ E-MAIL: _____ ФАКС: _____

ДАТА: _____ КОМУ: _____
ФИО менеджера

РОЛИК ДЕФЛЕКТОРНЫЙ

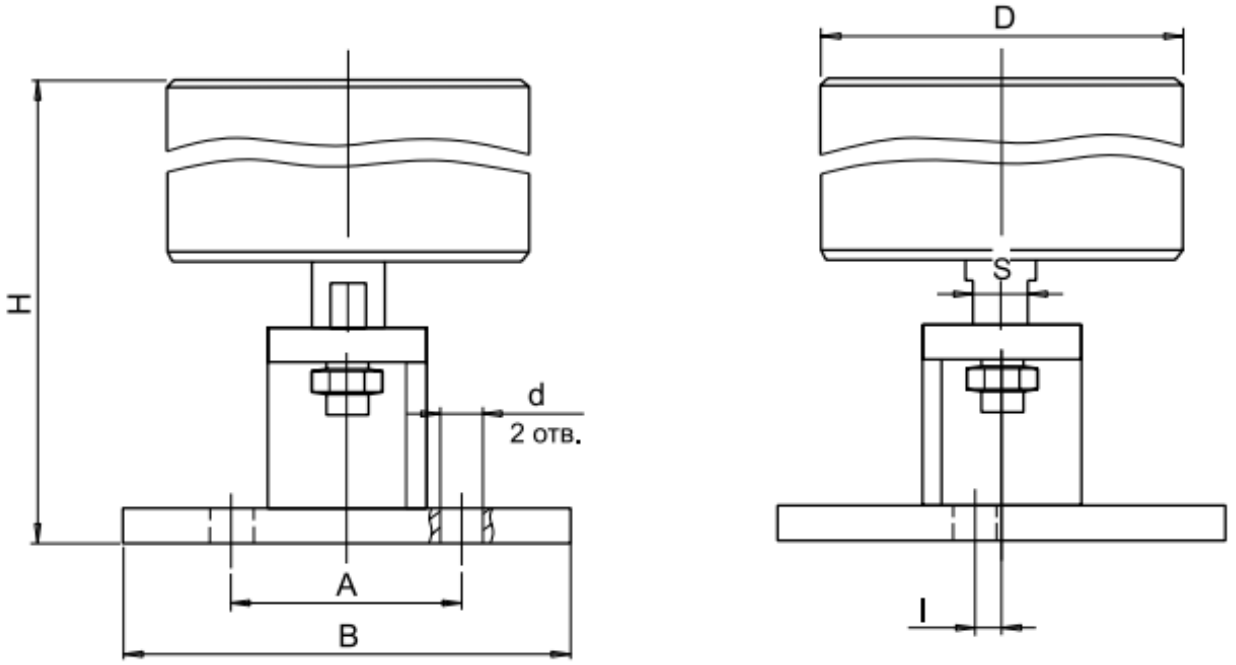

H мм	B мм	A мм	d мм	D мм	S мм	l мм	Подшипник №	Кол-во